Bol d'air®

Jacquier

Mode d'emploi

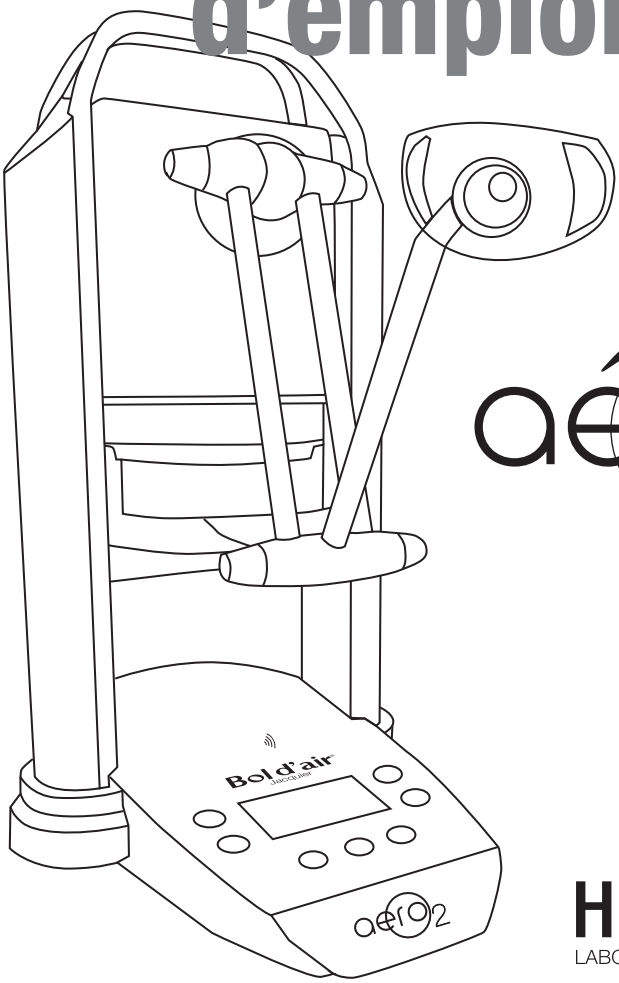

aéro2

Holiste®

LABORATOIRE ET DEVELOPPEMENT

Table des matières

Précautions d'emploi et consignes de sécurité ..... **p. 3**

Caractéristiques techniques ..... **p. 4**

L'appareil aéro2 ..... **p. 5**

Accessoires ..... **p. 6**

Fonctionnement de l'écran LCD ..... **p. 7**

1ère utilisation et mise en marche ..... **p. 8 / 9**

aéro2, version Pass ..... **p. 10**

Conseils d'utilisation ..... **p. 11 / 12**

Le composé spécial Bol d'air Jacquier® - Orésine® ..... **p. 13**

Entretien et nettoyage ..... **p. 14 / 15 / 16**
1) Changement du composé Orésine® et nettoyage ..... p. 14 / 15
2) Changement du filtre ..... p. 15
3) Changement du module de peroxydation ..... p. 16
4) Nettoyage du flotteur ..... p. 16

Messages d'avertissement de l'écran de pilotage ..... **p. 17**

Conduite à tenir en cas de dysfonctionnement de l'appareil ..... **p. 18**

Garantie ..... **p. 18**

Schéma d'emballage de l'appareil ..... **p. 19**

Précautions d'emploi et consignes de sécurité

L'appareil Bol d'air Jacquier® :

> L'appareil doit seulement être utilisé avec l'alimentation fournie.
> Respecter les règles de sécurité habituelles liées à l'utilisation d'appareils électriques.
> Brancher l'appareil sur une prise reliée à la terre.
> Ne pas faire fonctionner l'appareil à vide sans produit dans le flacon.
> Ne pas faire fonctionner l'appareil avec d'autres huiles essentielles, de l'alcool ou quoi que ce soit d'autre que le composé spécial Bol d'air® Orésine®.
> Cet appareil peut être utilisé par des enfants âgés d'au moins 8 ans et par des personnes ayant des capacités physiques, sensorielles ou mentales réduites ou dénuées d'expérience ou de connaissance, s'ils (si elles) sont correctement surveillé(e)s ou si des instructions relatives à l'utilisation de l'appareil en toute sécurité leur ont été données et si les risques encourus ont été appréhendés. Les enfants ne doivent pas jouer avec l'appareil. Le nettoyage et l'entretien par l'usager ne doivent pas être effectués par des enfants sans surveillance.
> Ne pas souffler dans la corolle de respiration.
> Ne pas laisser l'appareil en plein soleil ou près d'une source de chaleur.
> Ne pas coucher l'appareil. Le cas échéant, ne pas laisser le flacon dans celui-ci.

En aucun cas on ne doit retrouver du produit sous le flacon.
Après chaque utilisation, il est préférable de mettre l'appareil hors-tension. En cas d'arrêt prolongé, vider le flacon de son contenu et procéder au nettoyage complet de l'appareil.

Le composé spécial Bol d'air® Orésine® :

> Ne stocker que de faibles quantités, dans une bouteille en verre teinté.
> Ne jamais stocker dans un flacon plastique.
> Ne pas laisser le produit à la portée des enfants.
> Ne pas jeter dans les canalisations.
> Ne pas boire le produit. (En cas d'ingestion, contacter le centre anti-poison le plus proche).
> Ne pas mettre le liquide en contact direct avec les yeux ou les muqueuses. (En cas de projection, laver immédiatement et abondamment à l'eau).

Le composé Orésine® et ses vapeurs sont inflammables :
• Pendant la manipulation du produit, s'éloigner de toute source de chaleur.
• Ne pas fumer à proximité du produit.

La fiche de sécurité du composé spécial Bol d'air® Orésine® est disponible à l'adresse suivante :
http://www.holiste.com/wp-content/uploads/2017/03/FICHE-DE-SECURITE-TEREBENTHINE.pdf

Caractéristiques techniques

Hauteur 43,5 cm • Largeur 24,7 cm • Profondeur 28,8 cm

Poids 5,3 kg • Transportable

> Gestion électronique de l'ensemble des fonctions.
> Facilité d'utilisation par panneau de commande à écran LCD 3".
  • Choix de la langue (français, anglais, italien, espagnol, allemand).
> Facilité de manipulation du flacon pour remplissage du composé Orésine®.
> Corolle de respiration orientable et extensible (40 cm).
> Sécurité du système de contrôle :
  - de peroxydation et de température,
  - du niveau de composé Orésine®.
> Filtration de l'air entrant.
> Silencieux.
> Réglage de la puissance.
> Alimentation externe : 12 V
  • Modèle MPU-100-105 respectant les normes ;
  TÜV/T mark (EN60601-1) ; UL/c - UL(UL 60601-1) ;
  CISPR-11 EN55011 classe B.

Le raccordement au réseau électrique est fait par cordon standard européen.

> Répondant aux normes CE - IEC 60335-1 + A1.

IMPORTANT : Les appareils Bol d'air Jacquier® ne sont ni des ioniseurs, ni des appareils de traitement de l'air, ni des diffuseurs d'arômes, ni des diffuseurs à catalyse chauffante.

RECYCLAGE : Les appareils Bol d'air Jacquier® peuvent être recyclés. Les rapporter au vendeur ou les déposer dans un lieu de collecte spécifique, pour le recyclage et une meilleure gestion des déchets liés aux appareils électriques.

La liste des points de collecte Eco-systèmes est disponible sur :
http://www.eco-systemes.fr/particuliers/se-debarasser-d-un-appareil/dechetterie

Transport

Attention ! L'appareil doit être transporté avec le flacon vide.

L’appareil aéro2

Vous venez d’acquérir un appareil Bol d’air Jacquier®, modèle aéro2 ou aéro2 Pass. Après l’avoir retiré de son emballage, le poser sur un plan stable, de préférence dans un endroit où il pourra être laissé en permanence, prêt à l’emploi. L’endroit doit être aéré, loin d’une source de chaleur directe (radiateur, derrière une fenêtre ou sous une véranda).

IMPORTANT : Penser à bien garder l’emballage de l’appareil, en cas de réexpédition.

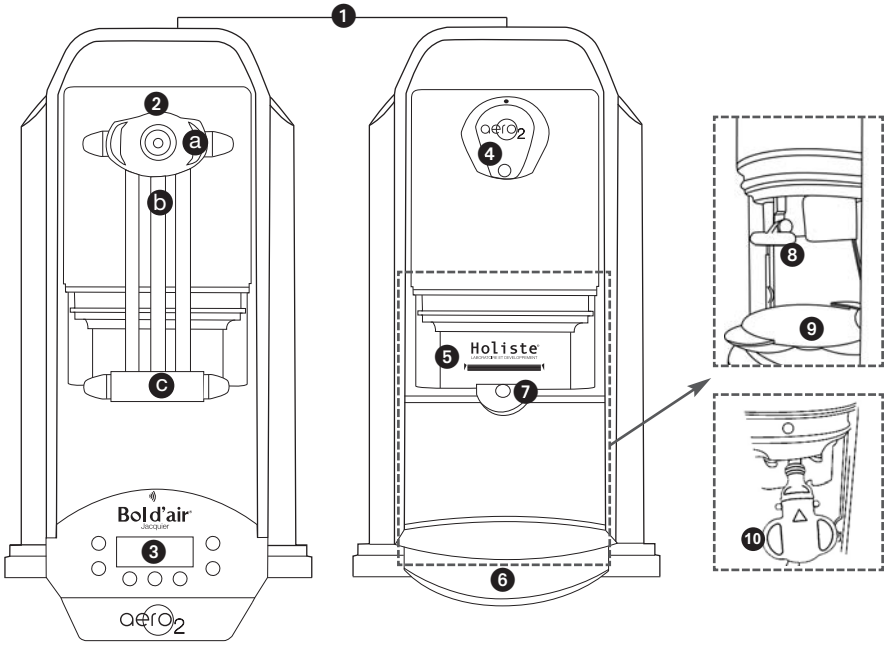

1. Poignée
2. Corolle de respiration sur bras orientable
   - a Corolle de respiration
   - b Bras (40 cm)
   - c Coude
3. Ecran de pilotage LCD sur socle (voir p. 7)
4. Emplacement du filtre à poussières
5. Flacon de barbotage
6. Prise femelle - Alimentation externe
7. Gâchettes
8. Flotteur de contrôle de niveau
9. Support flacon et coupelle de récupération
10. Module de peroxydation

Accessoires

Pipette

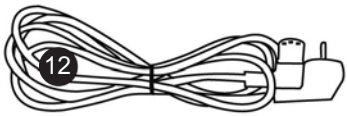

Cordon d'alimentation

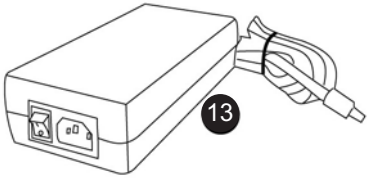

Boîtier d'alimentation externe

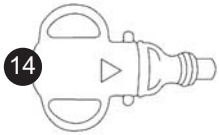

Module de peroxydation

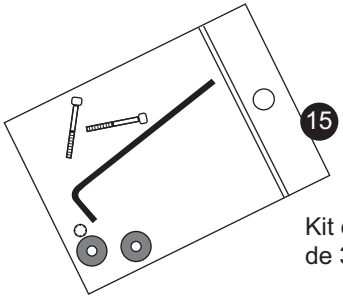

Kit de fixation anti-vol, pour plan de travail
de 30 à 40 mm d'épaisseur

16

Les Pass
> uniquement sur le modèle aéro2 Pass

- 1 Pass Master
- 20 Pass

(Voir p. 10)

Fonctionnement de l'écran LCD

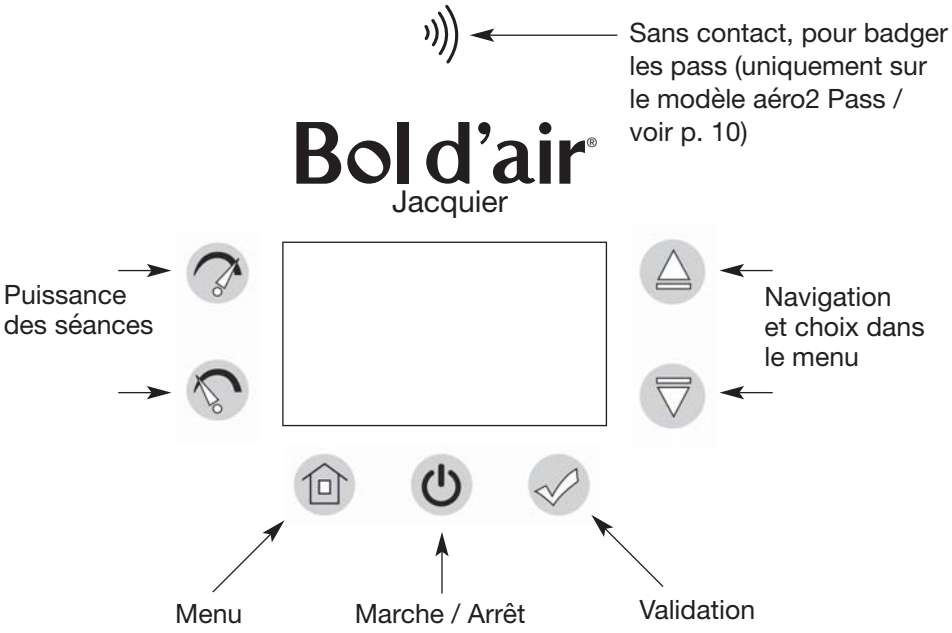

Navigation et sélection dans le menu

Appuyer sur [⌂] pour accéder aux différents menus de l'appareil et/ou revenir aux menus précédents.

Sélectionner le menu avec [▲] [▼] puis valider [✔].

- **Eclairage LED**
  - **Couleur** au choix : bleu, vert, blanc, ambre, violet, cyan ou off
  - **Luminosité** : régler l'intensité de l'éclairage
  - **Modulation LED** : varier l'intensité de la luminosité pendant la séance uniquement
- **Mise en veille** : si "activer", l'appareil se met en veille après 10 minutes d'inutilisation
- **Date / Compteur**
  - **Date et heure** : valider [✔] pour accéder aux fonctionnalités puis régler la date et l'heure avec [▲] [▼] et valider [✔]
  - **Compteur** : indique le temps restant avant de changer l'Orésine®
- **Langues** au choix : français, espagnol, anglais, italien ou allemand
- **Propriétés** : indique le temps total d'utilisation de l'appareil et son numéro de série

1ère utilisation et mise en marche

1

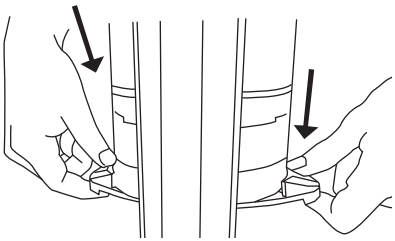

- Faire descendre complètement le flacon en pinçant les gâchettes du support flacon, situées à l'avant et à l'arrière de l'appareil.

2

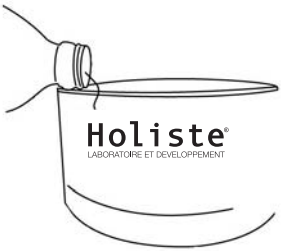

- Sortir le flacon et le poser sur un support plat.
- Remplir le flacon avec le composé spécial Bol d'air® Orésine®, jusqu'au trait gris.
- Se servir de la pipette pour ajuster si nécessaire.

3

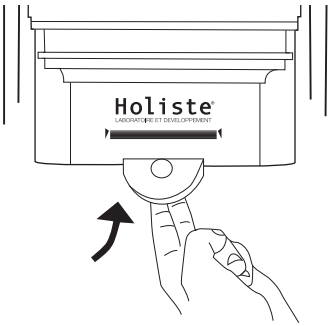

- Remettre le flacon rempli sur son support.
- Placer les doigts sous les gâchettes pour faire remonter le flacon et l'accompagner jusqu'en haut afin qu'il soit bien plaqué contre le joint supérieur.
- Le produit ne doit en aucun cas s'écouler à l'extérieur du flacon pendant l'utilisation de l'appareil.

4

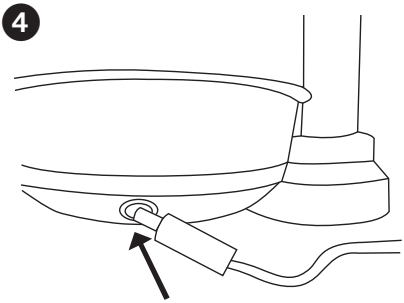

- Insérer le cordon d'alimentation au dos de l'appareil, dans l'emplacement prévu.
- Brancher le cordon secteur sur le boîtier d'alimentation externe puis sur une prise reliée à la terre.
- Enfin mettre l'appareil sous tension avec l'interrupteur du boîtier d'alimentation externe (le voyant s'allume).

Lors du branchement de l'appareil, l'écran d'accueil [**Bienvenue**] apparaît, puis [**Programmer la séance** et ✔].

Lors de la programmation de la séance, choisir :

- la puissance, de 1 à 4 avec [↶] et [↷] (4 étant la puissance maximale du flux inhalé).
- la durée, de 1 à 6 minutes, avec [▲] et [▼] puis valider avec [✔].

La séance va commencer.

5

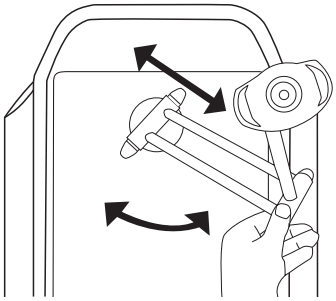

Placer la corolle pour le meilleur confort de l'utilisateur.
Attention, manipuler la corolle de respiration en la prenant par son coude pour les déplacements avant-arrière. Idem pour les déplacements droite-gauche, en procédant par un mouvement de balancier.

aéro2, version Pass

CETTE VERSION PASS DE L'AÉRO2 EST RÉSERVÉE AUX PROFESSIONNELS.
L'appareil peut être utilisé en mode libre (avant/après un soin, pour des séances d'essai gratuites ou payantes) ou en mode pass (pour des abonnements de séances).

Votre appareil est livré avec 2 types de carte :

Le Bol d'air® pass master est à garder précieusement par le propriétaire de l'appareil. Il permet d'accéder à toutes les fonctionnalités du menu [⌂] **en le passant au-dessus de l'icone** [ )))] **de l'écran de pilotage.**

Les Bol d'air® pass, rechargeables, sont crédités en minutes ou en jours, grâce au Bol d'air® pass master. Ils peuvent être personnalisés et donnés ou vendus aux utilisateurs.

Sélectionner l'un des menus supplémentaires proposés par la version Pass avec [▲] [▼] et valider [✔].

- **Mode d'utilisation**
  - **Mode libre** : l'appareil fonctionne sans les Bol d'air® pass
  - **Mode pass** : l'appareil ne fonctionne qu'avec les Bol d'air® pass

- **Programmation pass**
  - **Pass minutes** : les Bol d'air® pass sont crédités en minutes
  - **Pass jours** : les Bol d'air® pass sont crédités en jours

On programme les Bol d'air® pass en minutes ou en jours avec [▲] [▼] puis on les badge, en les passant sur [ )))] pour les valider.

Les messages [**Ecriture en cours**] [**Badge crédité**] s'affichent.

Pour revenir sur l'écran d'accueil, appuyer sur [⌂] jusqu'à ce que le message [**Programmer la séance** et ✔] ou [**Programmer la séance et badger**] apparaisse (selon si l'appareil est en mode libre ou en mode pass).

Conseils d'utilisation

Le Bol d'air® aéro2 peut être utilisé :

- à domicile, par toute la famille, quotidiennement ou par cures saisonnières,
- chez un professionnel (au sein d'un cabinet, d'un centre de santé, de sport, de mieux-être) en complément d'une consultation, en séance d'accompagnement de traitement, ou par cures, en libre-service.

La première séance est systématiquement courte, 1 minute suffit. Il est important de progresser lentement en fonction des réactions de chacun et de son terrain.
(Voir contre-indications et précautions d'usage p. 12).

En accompagnement, l'idéal est de pouvoir proposer deux séances :

- 1 séance avant un traitement aide à obtenir la détente et une meilleure mobilisation de la personne : 1 minute suffit.
- 1 séance après un traitement aide à en inscrire les résultats dans la durée : 1 à 2 minutes.

En cures :

Les cures Bol d'air® sont conseillées pour lutter contre le facteur limitant qu'est l'hypoxie lors des changements de saison, avant et pendant les périodes d'allergies, en accompagnement de cure de remise en forme, etc…

Une cure Bol d'air® représente une série de 20 séances rapprochées. Selon la personne et son ressenti, **le temps idéal varie entre 1 et 4 min par séance.**
De bons résultats sont généralement obtenus pour une fréquence de 3 séances par semaine mais l'idéal reste une utilisation quotidienne. Il est possible de faire plusieurs séances de 2 à 4 minutes par jour.
La première séance doit systématiquement être courte, 1 min suffit, afin d'évaluer une première impression. Si celle-ci est agréable, faire une autre séance d'1 min dans la journée puis augmenter la durée ou le nombre de sessions le jour suivant.

Le professionnel peut aménager un **espace Bol d'air®** dans un endroit calme et agréable.
Ce n'est pas nécessairement une pièce réservée ; elle peut être ouverte sur l'accueil et ainsi créer un pôle attractif.
Prévoir un encombrement d'1m^2 environ.
L'appareil peut être très librement accessible, sachant qu'après une ou deux séances les utilisateurs seront autonomes.

Grâce à sa corolle orientable, la gamme aéro2 permet une utilisation :

- **Assise ou semi-allongée :** il est conseillé de prévoir un siège confortable et adaptable à la morphologie de l'utilisateur.
- **Allongée sur le dos ou sur le ventre :** dans le cadre de soins (séances d'acupuncture, massages...), ou pour des utilisateurs à mobilité réduite.

A noter :

Le fait d'espacer les séances ou de les interrompre est sans inconvénient : il n'y a pas d'accoutumance à l'utilisation de cette méthode. Parfois, au bout de quelques jours, il peut y avoir un effet de cure, c'est-à-dire une réaction d'élimination, comme lors d'une cure thermale par exemple. Ces réactions, qui peuvent être de la fatigue, le réveil de douleurs anciennes, des écoulements ou démangeaisons, sont rares. Si c'est le cas, diminuer le temps et la puissance des séances [ ] [ ] et si nécessaire la fréquence.

Contre-indications et précautions d'usage

Allergie à l'huile essentielle de térébenthine, épilepsie terpène dépendante et convulsion.
Il est toujours conseillé de commencer par de courtes séances et de procéder progressivement, notamment dans les cas d'asthme, spasmophilie, allergie, hyperthyroïdie.
Il est préférable de ne pas utiliser le Bol d'air® chez les femmes enceintes et allaitantes ni chez les enfants de moins de 36 mois.
Le Bol d'air® ne remplace pas les traitements habituels qui ne doivent en aucun cas être interrompus sans l'avis du médecin traitant.

Notre service clientèle est à votre disposition pour tout renseignement complémentaire au : 03 85 25 29 27
www.holiste.com

Le composé spécial Bol d'air® - Orésine®

Le composé spécial Bol d'air® Orésine® est un produit issu d'une oléorésine de pin *Pinus Pinaster* (Landes françaises et portugaises uniquement), sélectionné par Holiste®. Cette huile essentielle de térébenthine, chémotypée, ne contient pas de delta 3 carène (allergisant). Les modes de récolte et de production garantissent l'intégralité de ses qualités et de ses principes actifs. Seul ce composé terpénique peut être utilisé dans l'appareil Bol d'air®. Aucune autre huile essentielle ni aucun autre produit ne doivent être utilisés ou additionnés pour la bonne application de la méthode.

Produit alimentaire, peut être utilisé en aromathérapie
En tisane : 2 gouttes additionnées à une infusion de mauve, de thym ou de romarin...
En bain : 10 gouttes maximum à mélanger avec 4 bouchons de base pour le bain.

IMPORTANT : De la qualité du produit dépendent les résultats. Chaque lot est contrôlé par chromatographie.
D'une récolte à l'autre, la couleur du produit peut varier, d'incolore à légèrement jaune, et son odeur peut être plus ou moins forte.

1. Utilisation

Pour être actif, le composé doit être changé complètement toutes les 3 ou 4 semaines, même si l'appareil n'est pas utilisé.

En cas de non-utilisation pendant une longue durée, il est conseillé de vider complètement le flacon de barbotage et de le nettoyer correctement avant de le remettre dans l'appareil.
(Voir p. 14 > Entretien et nettoyage).

La consommation approximative pour 2 ou 3 personnes est d'1 litre pour 3 mois, en fonction du temps d'utilisation.

2. Conservation

Le produit doit être stocké à l'abri de la lumière et dans une pièce tempérée.
Le composé Orésine® ne se conserve qu'en bouteille en verre teinté.
Dans ces conditions, sa conservation est d'un an environ après ouverture et de 3 ans avant ouverture. Sur chaque bouteille, un numéro de lot est indiqué. Par exemple, le lot 200104-B2 correspond à une distillation du produit le 04/01/2020 ; il faut donc utiliser le composé avant janvier 2023.

3. Que faire du produit usagé ?

Conditionné obligatoirement dans une bouteille en verre, le composé Orésine® usagé peut être :
- déposé dans un centre de recyclage des déchets ou dans une boutique Holiste,
- utilisé pour l'entretien et le décapage du mobilier en bois ciré non vernis, qu'il faudra ensuite nourrir,
- utilisé pour le nettoyage de matériels de peinture, ou pour peindre en adjonction avec l'huile de lin.

Entretien et nettoyage

L'appareil se nettoie simplement à l'eau tiède savonneuse.

1 / Changement du composé Orésine® et nettoyage

⚠ Par défaut, l'aéro2 indique à quel moment changer le composé : toutes les 5 heures de séances ou après 3 semaines d'utilisation.

[Orésine usagée, changer le composé, vérifier le filtre à air et ✔]

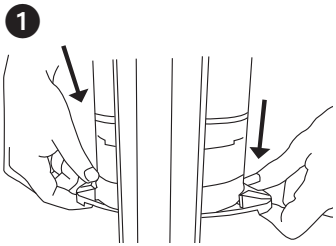

Faire descendre le flacon en pinçant les gâchettes du support flacon, situées à l'avant et à l'arrière de l'appareil.

Attention, après un stockage prolongé, il est possible que le flacon adhère au joint d'étanchéité. Il est alors souhaitable d'agir simultanément par mouvements alternatifs sur les gâchettes avant arrière pour le décoller.

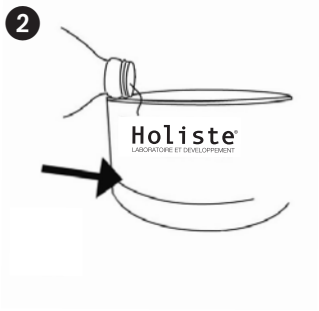

Vider le flacon et l'essuyer avec un essuie-tout propre.
Remplir le flacon avec le composé spécial Bol d'air® Orésine®, jusqu'au trait gris. Se servir de la pipette pour ajuster si nécessaire. Remettre le flacon sur son support.

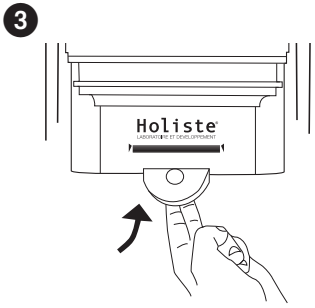

Placer les doigts sous les gâchettes pour faire remonter le flacon et l'accompagner jusqu'en haut afin qu'il soit bien plaqué contre le joint supérieur.

Le produit ne doit en aucun cas s'écouler à l'extérieur du flacon pendant l'utilisation de l'appareil.

Appuyer sur [✔] jusqu'au redémarrage de l'appareil.

Pour remettre le compteur à zéro manuellement, sans attendre les 5 heures de séances ou après 3 semaines d'utilisation, aller dans le menu [⌂] :

- **Date / Compteur**
  - **Compteur**
    - **Compteur**

      [x **h** x **min /** x **jours]** depuis la dernière réinitialisation

      [Réinitialiser avec ✔] et [**Confirmer la réinitialisation** avec ✔].

> **Tous les 3 mois, il est nécessaire de nettoyer le flacon.**
> Une fois le flacon vidé, le nettoyer avec de l'alcool ménager (70° ou 90°). Le rincer une première fois à l'eau claire puis le laver avec un dégraissant (produit vaisselle), enfin le rincer à l'eau chaude et bien le sécher.

2 / Changement du filtre

L'appareil aéro2 possède un système de filtration des poussières, nécessitant un renouvellement régulier du filtre. Ce changement doit s'effectuer dès que le filtre est sale, à chaque changement de litre d'Orésine® ou au bout de 3 mois d'utilisation.

Un filtre est joint à chaque bouteille d'Orésine® (choisir le filtre rond pour votre appareil).

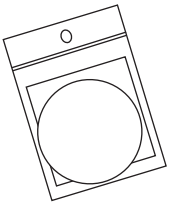

Filtres à poussière
(un rond et un carré)

Pour changer le filtre, il suffit de suivre les instructions suivantes :

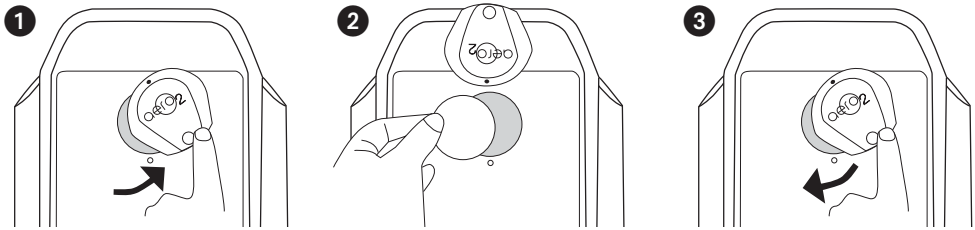

3 / Changement du module de peroxydation

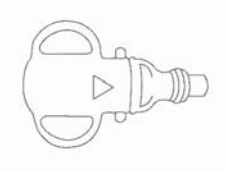

Le module de peroxydation est un élément indispensable au bon fonctionnement de l'appareil ; il garantit la qualité du produit inhalé. L'appareil contrôle et demande son remplacement, toutes les 50 heures d'utilisation (Voir p. 17).

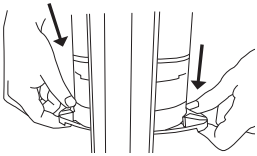

Faire descendre le flacon et le retirer.

Saisir le module de peroxydation.

Appuyer sur une des ailettes du module pour le faire pivoter. Retirer le module en tirant vers le bas.

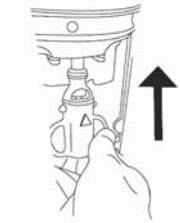

Replacer un module neuf. Le verrouiller par rotation, en prenant soin d'aligner la flèche du module avec le repère sur l'appareil. Remettre le flacon de barbotage en place.

Appuyer quelques secondes sur [✔] jusqu'au redémarrage de l'appareil.

Envoyer le module usagé au laboratoire Holiste, un neuf vous sera renvoyé gracieusement.

4 / Nettoyage du flotteur

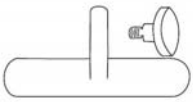

Vérifier la mobilité du flotteur, en le levant avec l'index.

En cas de blocage :

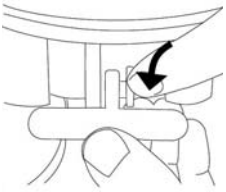

❶ Maintenir le flotteur avec une main et dévisser la molette avec l'autre. ❷ Nettoyer le flotteur et la molette avec de l'alcool et rincer à l'eau. Nettoyer également la tige métallique avec un chiffon imbibé d'alcool et la rincer avec un autre chiffon imbibé d'eau. ❸ Repositionner le flotteur et la molette afin que l'anneau métallique soit au plus près de la molette. Resserrer la molette. Si le problème persiste, contacter le SAV.

Messages d'avertissement de l'écran de pilotage

1. **[Orésine usagée, changer le composé, vérifier le filtre à air et ✔]**
   Le message s'affiche après 5 heures de séance ou après 3 semaines d'utilisation
   (Voir p. 14 et 15)

2. **[Niveau d'Orésine trop haut, remettre à niveau et ✔]**
   Vider jusqu'au trait du flacon à l'aide de la pipette jointe

3. **[Niveau d'Orésine trop bas, remettre à niveau et ✔]**
   Procéder au réajustement du niveau jusqu'au trait du flacon

4. **[Vérifier la mobilité du flotteur ou remplacer-le et ✔]**
   (Voir p. 16)

5. **[Nettoyer ou changer le module de peroxydation et ✔]**

   [Changer le module de peroxydation et ✔]
   (Voir p. 16)

6. **[Dysfonctionnement. Contacter le SAV]**
   Contacter notre service après-vente au 03 85 25 46 32 qui vous indiquera la procédure à suivre

7. **[Abonnement épuisé. Pass à créditer]**
   Ajouter du crédit au pass en allant sur **[Programmation Pass]**.

Conduite à tenir en cas de dysfonctionnement de l'appareil

Attention ! Ne jamais démonter l'appareil vous-même !

VÉRIFIER :

- Que les cordons soient en parfait état.
- Que le boîtier d'alimentation externe soit relié au cordon secteur et soit sous tension (interrupteur enclenché et voyant allumé).
- Que la prise électrique et la prise de terre utilisées soient conformes et en bon état de marche.
- Que la prise du boîtier d'alimentation externe soit branchée à l'appareil.
- Que le cordon secteur soit branché sur une prise reliée à la terre.

Garantie

L'appareil aéro2 est garanti 3 ans pièces et main d'œuvre, à l'exception du flacon et du bras-corolle orientable, sous condition du respect des consignes d'entretien, de sécurité et d'utilisation.

La garantie ne s'applique pas :

- si l'appareil a été utilisé avec d'autres produits que le composé spécial Bol d'air® Orésine® ;
- si l'appareil a été ouvert ou modifié par toute personne non habilitée par la société Holiste® ;
- en cas de pénétration du composé Orésine® à l'intérieur de l'appareil, pour cause de mauvaise manipulation.

Schéma d’emballage de l’appareil

❶ **Vider** et **nettoyer** le flacon avant de le remettre à sa place, dans l’appareil.
Remonter le flacon et replier le bras de la corolle.

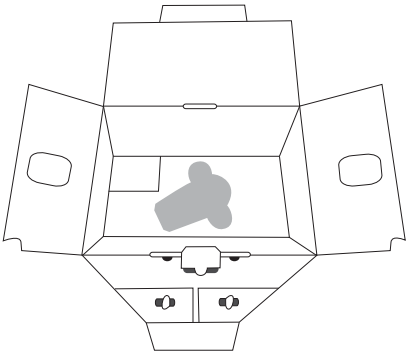

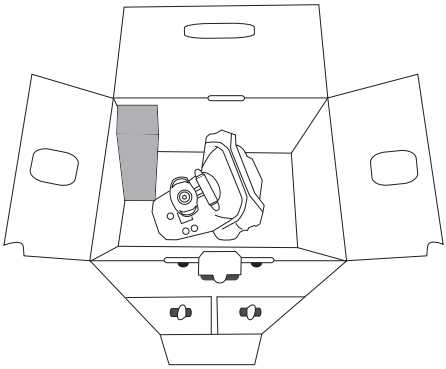

❷ Dans la valisette, placer le Bol d’air® aéro2 sur le calage inférieur, en s’assurant que les pieds de l’appareil soient bien positionnés.

❸ Poser le carton d’accessoires verticalement, à l'emplacement prévu.

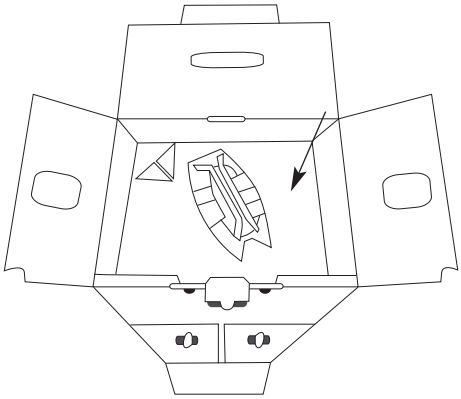

❹ Emboiter le calage supérieur (face blanche en haut). Le petit rabat doit passer sous la poignée de l’appareil.

❺ Fermer la valisette Bol d’air® et mettre le tout dans le carton destiné à l’expédition de l’appareil, si nécessaire.

Holiste®
LABORATOIRE ET DEVELOPPEMENT

LE PORT - 71110 ARTAIX
FRANCE

Tél. : +33 (0) 3 85 25 29 27
E-mail : contact@holiste.com

www.holiste.com

CONTACT SERVICE APRÈS-VENTE :

Du lundi au vendredi de 9h à 12h et de 14h à 17h
Tél. : +33 (0) 3 85 25 46 32

01_2020